# RETRÖ

Asennusohjeet / Installation manual

helaform®

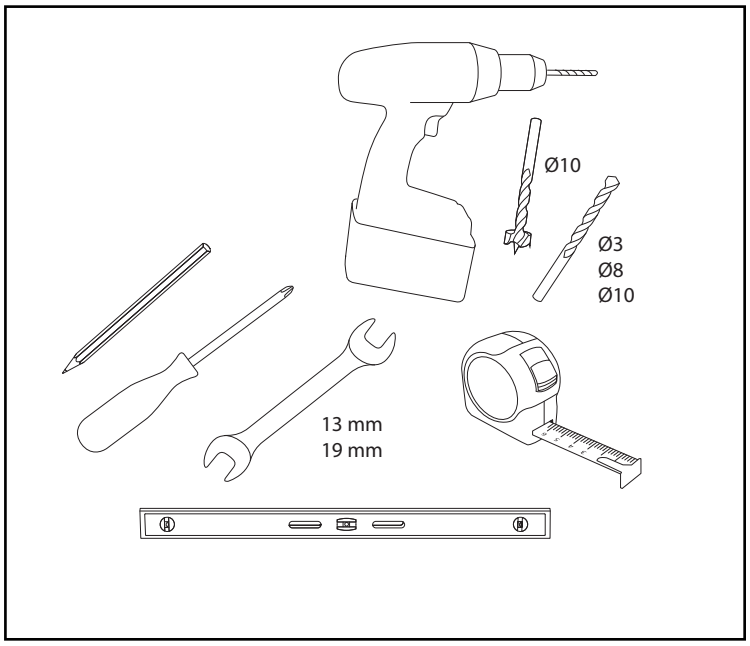


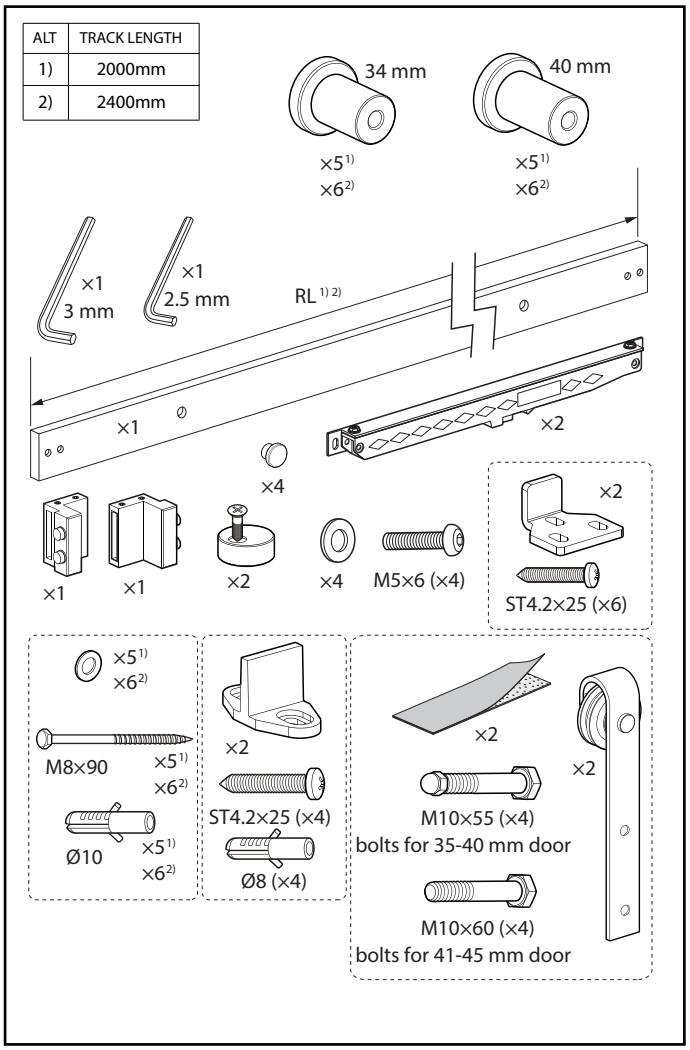


1

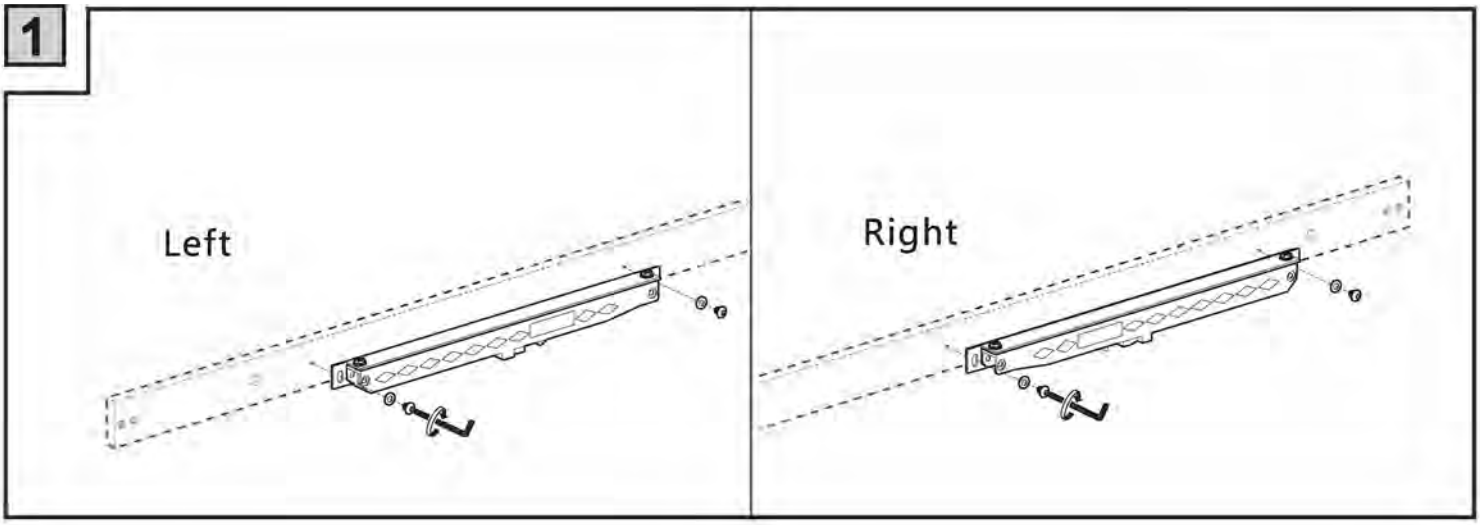


Helaform Oy, Sienikuja 6, 00580 Helsinki, Finland.
Read more here: www.helaform.com/retro

## 2

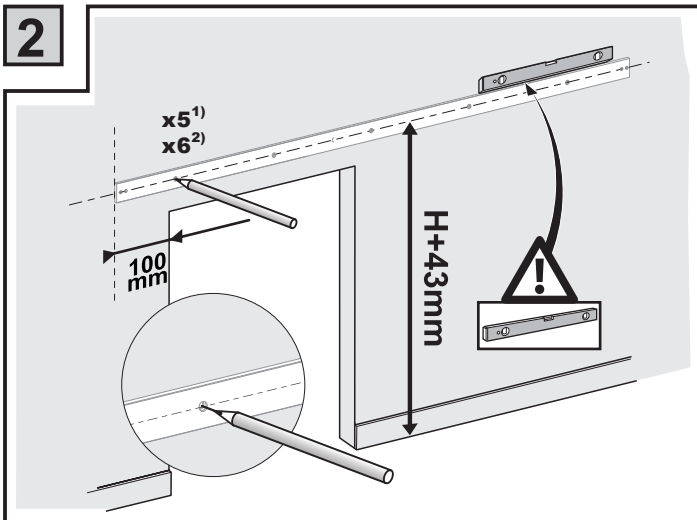
x5 1)
x6 2)
100 mm
H+43mm

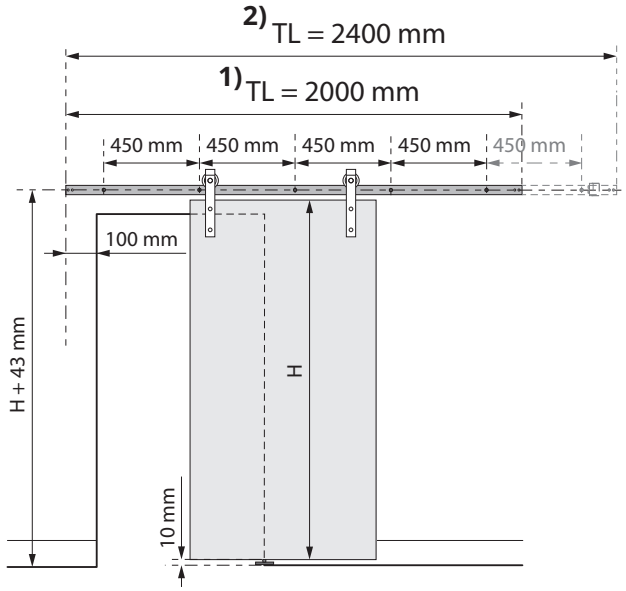
2) TL = 2400 mm
1) TL = 2000 mm
450 mm
450 mm
450 mm
450 mm
450 mm
100 mm
H + 43 mm
H
10 mm

## 3

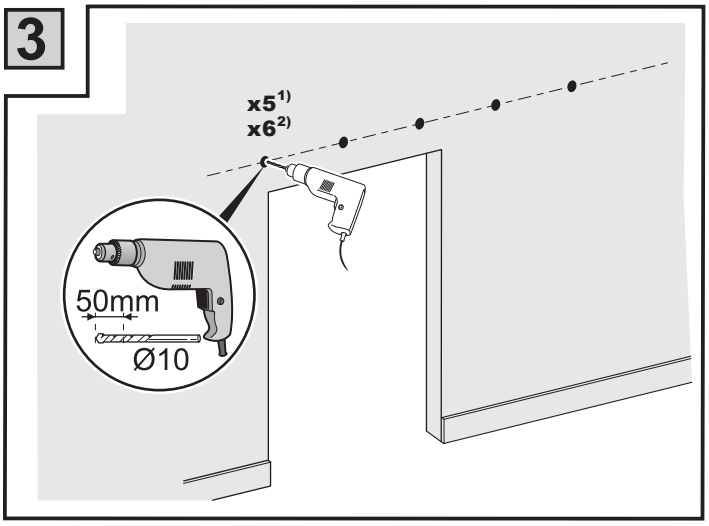
x5 1)
x6 2)
50mm
Ø10

## 4

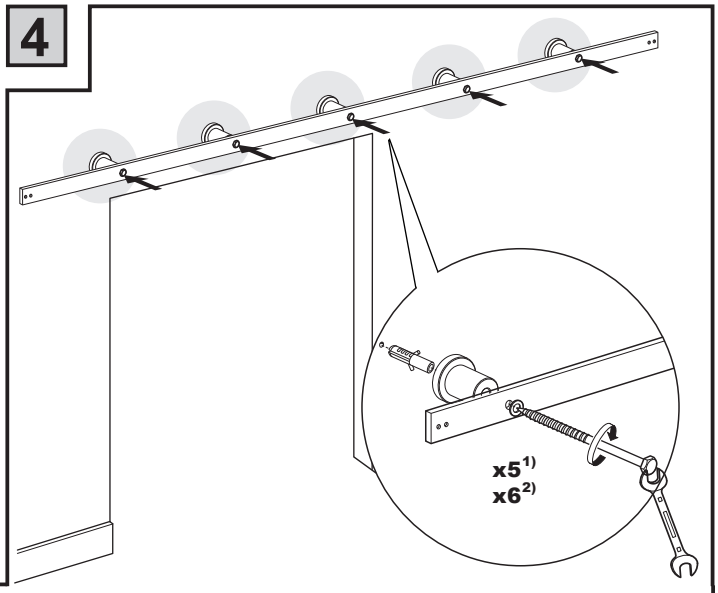
x5 1)
x6 2)

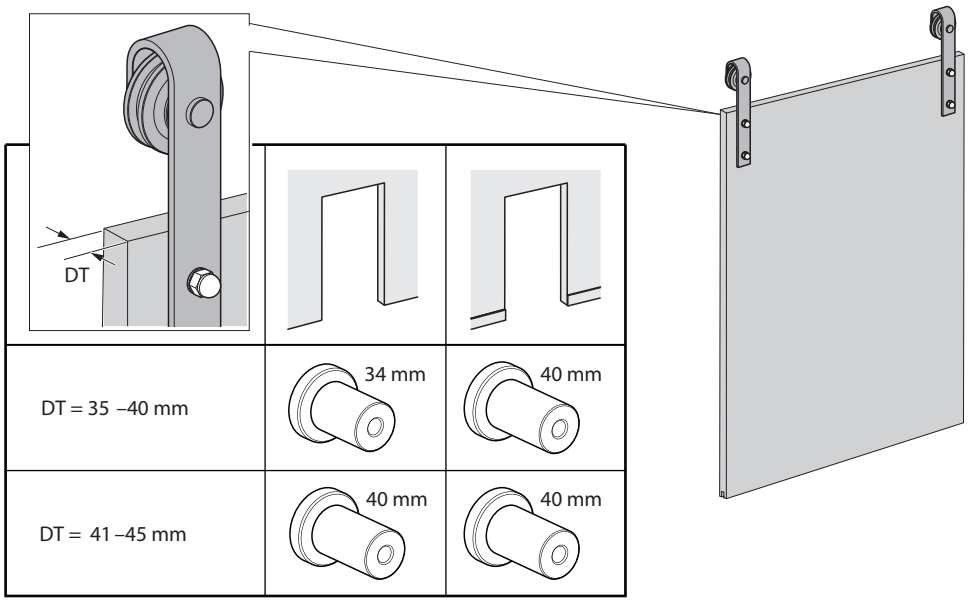
DT
DT = 35 –40 mm
34 mm
40 mm
DT = 41 –45 mm
40 mm
40 mm

## 5

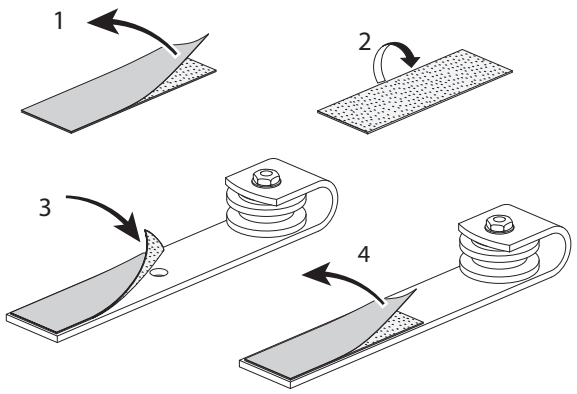


FI HUOM! Teippi kiinnitetään pyörästöön ainoastaan silloin kun **vain yksi** pyörästön kiinnityspultti menee läpi oven kantavasta rakenteesta / kehikosta.

EN NOTE! The tape is attached to the hanger when only one of the hanger´s fixing bolts goes through the door's bearing structure/frame.

## 6

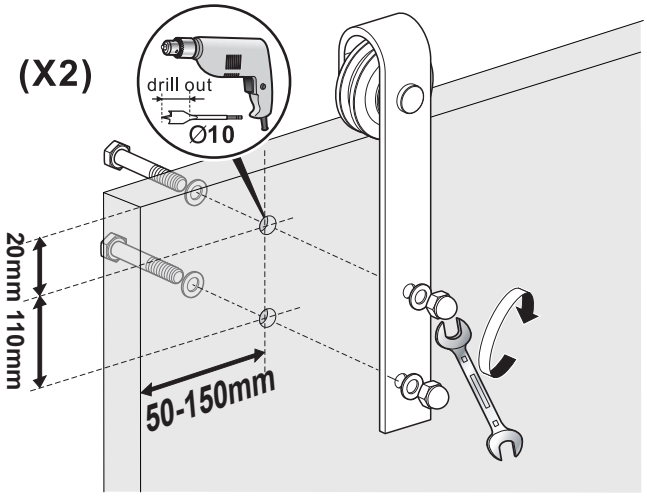


## 7

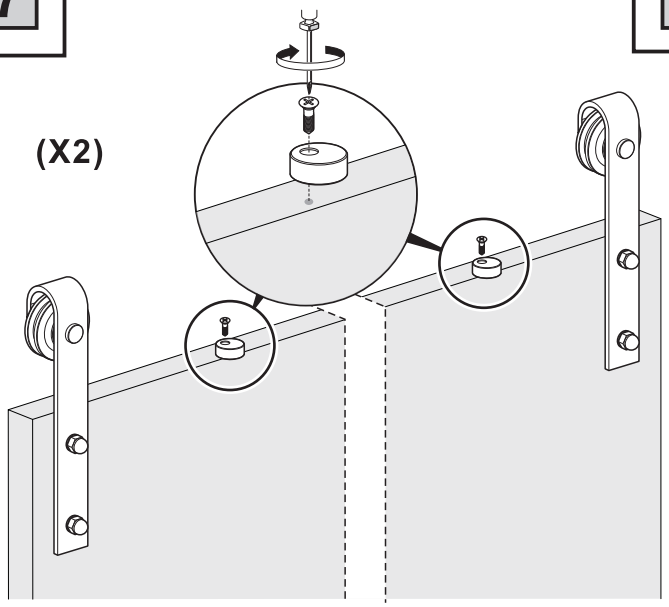


## 8

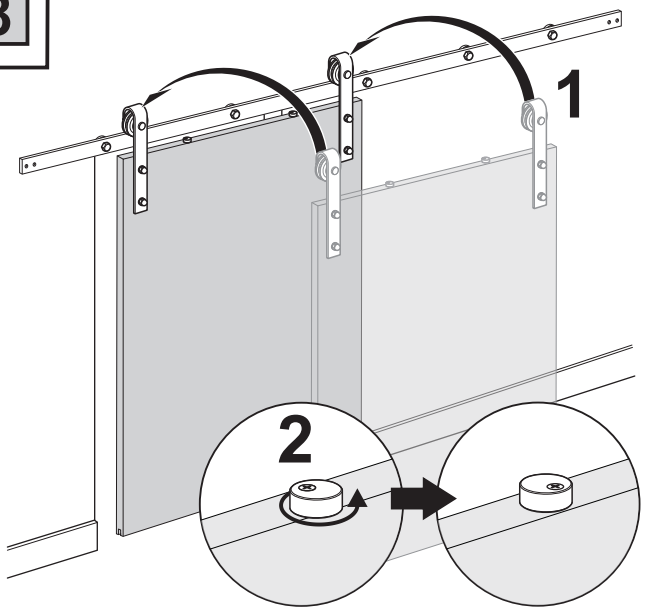


## 9

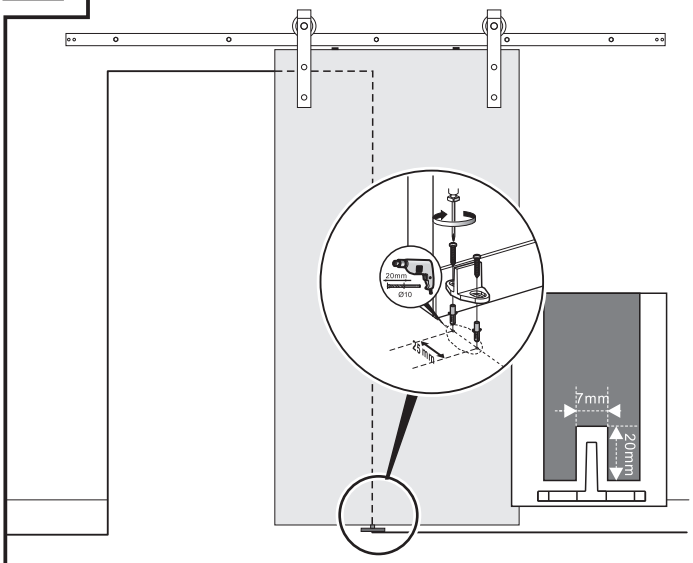


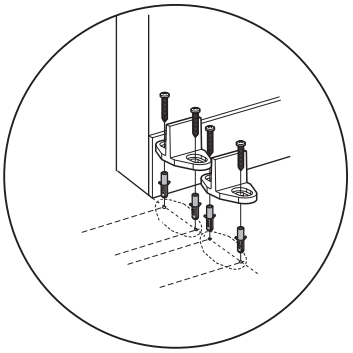

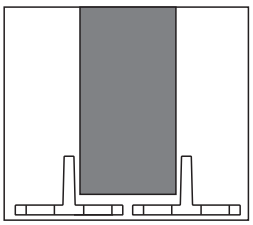

FI HUOM! Jos oven pohjassa ei ole uraa alaohjaimelle niin voit asentaa kaksi alaohjainta vierekkäin oven molemmin puolin.

EN NOTE! If there is no groove at the bottom of the door for the bottom guide, you can install two bottom guides next to each other on both sides of the door.

## 9

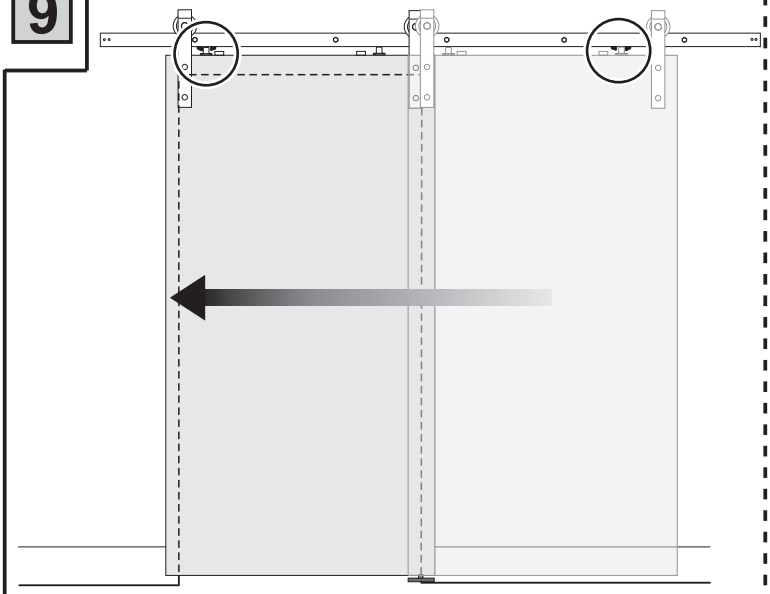

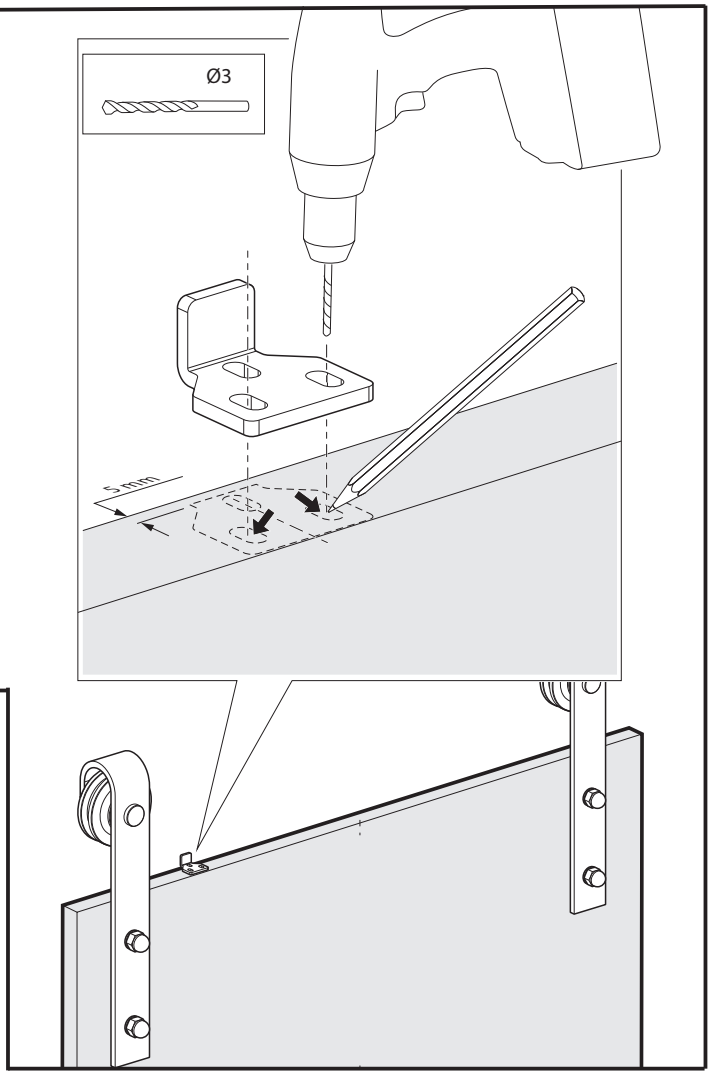


## 10

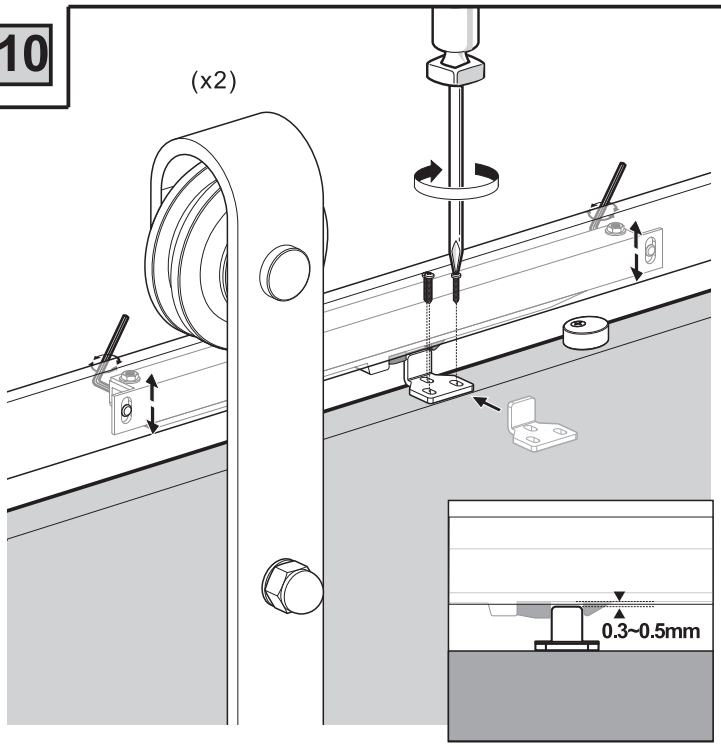


FI HUOM! Varmista, että Soft close on pääty-asennossa kun asetat virityspinnin oveen.

EN NOTE! Make sure that the Soft close is in the end position when you place the trigger into the door.
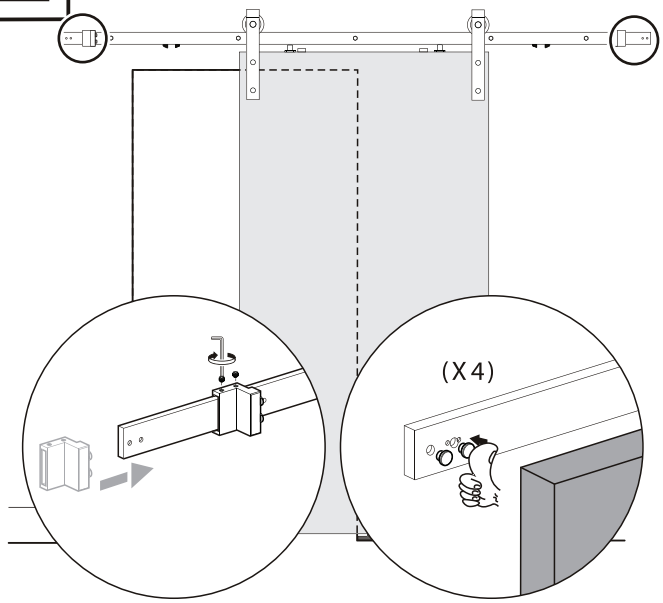
## 11